ASSOCIAZIONE ITALIANA AMICI DELL'AVIAZIONE

TRANSPONDER WORLD

Transponder World by Clipper

FEBBRAIO 2001

Andrea Pontarolo - Malpensa

Francesco E. Speroni - Pechino

Giorgio De Salve Ria - Malpensa

Notiziario Interno

Sommario

Le foto del mese *Editoriale*	*1*
History of Qantas	*2*
I.L.S. *Classifica Aeroporti*	*3*
Avvisi agli Associati *Segue notizie dalle flotte* *Cyberclipper* *Orio al Serio in diretta*	*4*

EDITORIALE

Proseguono le conferme di adesione per il 2001 da parte dei precedenti associati, con le quali, unitamente ai nuovi aderenti, abbiamo leggermente superato il numero complessivo dello scorso anno (150). Nell'insieme, sulla base dei suggerimenti che ci sono pervenuti da più parti, abbiamo pensato, per il futuro, di diversificare ancor più le attività esterne, (visite ad aeromobili e strutture) e, per quanto riguarda il "Transponder", inserendo, per quanto possibile, testi ed esperienze di associati, con racconti di voli e loro osservazioni da altri aeroporti (Orio in diretta). Crediamo che per il prossimo futuro ci saranno novità interessanti per l'Associazione, ma è quanto mai indispensabile riscontrare tangibilmente la vostra presenza attraverso una collaborazione più diretta con scritti e immagini fatte in Italia. Chi vorrà rendere la propria disponibilità troverà spazio e da ciò trarrà il piacere e la soddisfazione di aver contribuito nella costruzione di questa bella realtà.

Ancora a voi tutti dico grazie, bentornati o benvenuti!

Roberto Picco

THE HISTORY OF QANTAS 1920-1995

Prima Parte *Andrea Coco*

16 novembre 1920 è costituita la "Queensland and Northern Territory Aerial Services Ltd-Q.A.N.T.A.S." con sede nella cittadina di Winton, nello stato federale del Queensland.

1921 La sede della compagnia si sposta a Longreach, sempre nel Queensland. I primi aeroplani in dotazione alla compagnia sono dei surplus bellici: due Avro 504K e un Royal Aircraft Factory BE2E.

1922 Quantas opera il primo volo regolare di linea, passeggeri e postale, da Charleville a Cloncurry (Queensland).

Sono acquistati nuovi aeroplani: De Havilland DH9C (1923), Bristol Tourer (1923), De Havilland DH50A (1924).

1924 S. M. Bruce, è il primo capo del governo australiano ad utilizzare l'aeroplano per un volo di stato.

7 febbraio 1925 il servizio di linea è esteso da Cloncurry a Camooweal.

1926 Qantas costruisce il suo primo aeroplano. Si tratta di un DH50A.

Marzo 1927 La compagnia costruisce il suo primo hangar di proprietà nell'aeroporto di Brisbane ed inaugura la "Brisbane Flying School" che più tardi viene trasferita presso il "Queensland Aero Club".

1 luglio 1927 viene inaugurata la tratta Cloncurry – Normanton. Nel medesimo anno entra in servizio il primo De Havilland Moth.

27 marzo 1928 Il servizio dei Flying Doctor Service è attivato grazie ad un DH50 della Qantas. La base d'armamento viene collocata a Cloncurry.

17 Aprile 1929 entrano in servizio due nuovi De Havilland DH61 ed è inaugurata la rotta Charleville-Brisbane, lunga 710 km, il primo collegamento diretto dall'interno del Queensland con la costa. La rete raggiunge una lunghezza complessiva di quasi 2380 km.

22 giugno 1930 Qantas trasferisce il suo quartier generale da Longreach a Brisbane. Proprio in quella data la compagnia ha appena completato il suo primo milione di chilometri percorsi e ha trasportato 10.400 passeggeri.

1931 Qantas trasporta della posta aerea da Brisbane a Darwin come parte di un servizio sperimentale Australia-Gran Bretagna.

18 gennaio 1934 La compagnia cambia nome in "Qantas Empire Airways". Nel medesimo anno entrano in servizio nuovi aeroplani: De Havilland DH83 e De Havilland DH86.

26 Febbraio 1935 Qantas opera il suo primo collegamento internazionale sulla tratta Darwin - Singapore con un DH86, trasportando posta per il Regno Unito in cooperazione con Imperial Airways (later BOAC).

17 aprile 1935 è attivato il primo volo di linea internazionale da Brisbane a Singapore, che dura quattro giorni, effettuato un DH86.

1938 Per soddisfare la crescente richiesta, la compagnia immette in servizio l'idrovolante Short C Class sulla tratta Australia – Gran Bretagna. Il cambio degli equipaggi avviene a Singapore, dove il personale australiano è sostituito da quello della Imperial Airways. La base d'armento della compagnia viene spostata a Sydney.

1939-1945 Qantas stabilisce l'officina di revisione dei motori nell'aeroporto di Mascot (oggi l'aeroporto di Sydney). Durante il secondo conflitto mondiale la compagnia aerea sostiene lo sforzo bellico, evacuando le persone che rischiano di essere catturate dai giapponesi e paracadutando provviste alle truppe che si trovano in Nuova Guinea. Inoltre i Catalina affrontano voli della durata di 30 e più ore tra Perth e Ceylon per mantenere un collegamento vitale con le forze alleate. Nel 1944 infine Qantas adotta il simbolo del canguro.

Durante il secondo conflitto mondiale entrano in servizio nuovi aeroplani: De Havilland DH84 (1940), Lockeed 10A (1941), PBY-5B Catalina (1943), Liberator LB30 (1944), Douglas DC-3 (1945), Avro Lancastrian (1945).

(Fonte Qantas)

NOTIZIE DALLE FLOTTE

Gabriele Cavallotti

- F-OHCY A320-232 ex AIR EUROPE ceduto alla CHINA SOUTHERN ora B-2401
- OO-SCW A340-211 ex SABENA ora in leasing all' AOM (c/n14)
- OO-SCX A340-211 ex SABENA ora in leasing all' AOM (c/n22)
- JY-ABH A340-200 livrea ROYAL JORDANIAN, titoli THE HASHEMITE KINGDOM OF JORDAN, servizio governativo (ex V8-AM1)
- PP-VOA/B/C B747-300 ex VARIG ora in leasing ad IBERIA
- LZ-BOA/B B737-500 ex BALKAN ora a RIO SUL come PT-SSN/O
- I-ATRP ATR42-300 ex "lago di garda " è ora all' AIR MANDALAY come F-OHOS (c/n21)
- I-ATRD ATR42-300 è in leasing all' EURECA per 6 mesi
- **NATIONAL JET ITALIA AVVICINA LE CAPITALI CULTURALI DEL MEDITERRANEO.** National Jet Italia, compagnia franchisee di British Airways in Italia, ha attivato il 22 gennaio la sua prima rotta internazionale, Roma-Atene, che si aggiunge alle rotte Roma-Palermo e Roma-Catania. Il collegamento diretto tra le due capitali, due frequenze giornaliere della durata di 90 minuti, è il primo servizio British Airways che collega direttamente due Paesi europei senza stop-over nel Regno Unito. I voli, operati con BAe 146-300 da 94 posti, partono da Atene alle 7.20 e alle 17.10 e da Roma (Terminal A) alle 9.30 e alle 18.55. Il personale di bordo, di prevalente origine italiana e greca, garantisce la massima facilità di comunicazione con i passeggeri.

(Andrea Coco)

I.L.S.

Instrumental Landing Sistem

Giorgio De Salve Ria

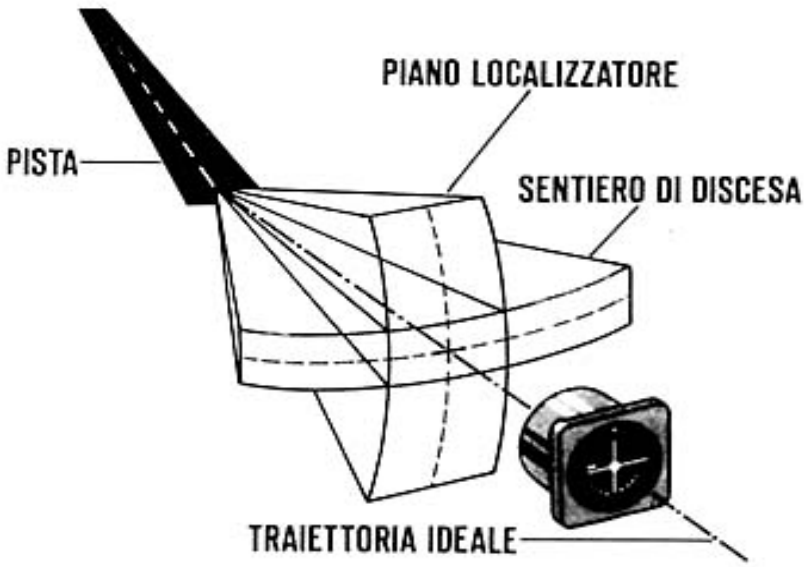

L'ILS, o sistema di atterraggio strumentale, è una procedura di avvicinamento di precisione, la quale è quella maggiormente utilizzata nel mondo.

Il sistema è composto da trasmettitori a terra ed apparati riceventi a bordo, attraverso i quali il pilota interpreta la posizione dell'aeromobile in avvicinamento secondo due allineamenti: a) verticale (Localizzatore) e b) orizzontale (Glide Path).

I trasmettitori a terra sono dislocati in differenti posizioni rispetto alla pista.

Il Localizzatore, generalmente costituito da un gruppo di antenne situate appena oltre la testata opposta della pista in uso, emette un fascio molto stretto di onde radio di un'ampiezza di 6 gradi circa, il cui asse centrale corrisponde esattamente col prolungamento dell'asse della pista sulla quale si andrà ad atterrare.

Il Glide Path, sentiero orizzontale, è delimitato da un fascio di onde radio di un'ampiezza di 1,4 gradi circa, avente un'inclinazione di circa 3 gradi rispetto al terreno sottostante. L'apparato trasmettitore a terra, a differenza del primo, può essere posizionato lateralmente rispetto all'asse pista (in media 170 metri) e distante dalla soglia di avvicinamento mediamente 300 metri.

A bordo degli aeromobili tali segnali radio, che costituiscono un'unica frequenza ILS, sono ricevuti da uno strumento detto VOR/LOC e visualizzati artificialmente su di esso come traiettoria ideale. I due indicatori (orizzontale e verticale) rappresentano, infatti, i due piani sul cui punto d'intersezione deve trovarsi l'aeromobile che effettua un corretto avvicinamento.

Un moderno apparato ILS è generalmente accoppiato con altri ausili alla navigazione, come il DME (Distance Measuring Equipment o Misuratore di distanza) ed i Markers (radiofari che emetto fasci conici verticali di onde radio), attraverso i quali si attivano degli avvisatori acustico - luminosi di bordo, quando l'aereo sorvola, durante la parte finale del suo avvicinamento i seguenti punti:

a) 4/7 miglia dalla soglia pista (OM = Outer Marker o marker esterno);
b) 1100 metri dalla soglia pista (MM = Middle Marker o marker centrale);
c) 500 metri circa in alcuni impianti dalla soglia pista (IM = Inner Marker o marker interno);

Tali segnali avvisano il pilota di un importante fattore: la continua diminuzione della sua distanza rispetto alla soglia pista. Infatti a queste tre differenti distanze corrispondono degli importantissimi controlli in condizioni di volo strumentale: all'OM l'aereo deve essere già configurato per l'atterraggio (carrello, flaps, velocità, ecc.); al MM corrisponde la minima quota che consente di effettuare un avvicinamento in Cat. I (200 piedi) ed all'IM corrisponde la minima di avvicinamento in un impianto di Cat. II.

La procedura ILS ha inizio quando, a circa 12 miglia dal contatto, si lascia l'ultima parte del tratto iniziale di avvicinamento(per esempio da Voghera a Novara) per stabilizzare l'aereo in direzione definitiva verso la pista di atterraggio.

L'avvicinamento ILS è oggi considerato una procedura di massima precisione, a differenza delle meno recenti, ma ancora attuali procedure VOR, VOR/DME ed NDB, ancora usate presso aeroporti con scarso traffico aereo commerciale.

CLASSIFICA DEI 10 AEROPORTI PIÙ TRAFFICATI DEL 2000

(x milioni di passeggeri)

1. ATLANTA HARTSFIELD 40,6
2. CHICAGO O'HARE 35,6
3. LAX 33,2
4. LONDON HEATROW 30,8
5. DALLAS FORTWORTH 30,4
6. TOKYO HANEDA 26,3
7. FRANKFURT 23,3
8. PARIS CDG 22,8
9. SAN FRANCISCO 19,8
10. DENVER 19,2

Fonte:
IAPA INTERNATIONAL AIRLINES PASSENGERS ASSOCIATION

NOTIZIE DALLE FLOTTE

(Continua) **Paolo Cenci**

- **SAS** ha ritirato dal servizio il DC 9-41 n/c 47646/755, nome TOBERN VIKING, dopo 26 anni di onorato servizio; l'aereo è stato trasferito i primi di Gennaio al Pinal Airpark di Tucson in Arizona.
- **GEMINI AIR CARGO** incrementerà la sua flotta con 2 aeroplani dal prossimo mese, quando prenderà in consegna un DC 10-30, convertito in cargo alle Aeronavali di Venezia e un MD 11 convertito in cargo dalla Israeli by Bedek Aviation.
- **AIR FRANCE** ha preso in consegna il suo 100° AIRBUS a corridoio singolo, l'aereo, un A 319, è anche il 500° AIRBUS assemblato nella linea di produzione di Amburgo.
- **NORDIC AIRLINK** (SVEZIA) ha noleggiato un MD 80 dalla crossair per 3 anni.
- **EUROWINGS** ha ordinato 6 ATR 72-500 per rimpiazzare gli ATR 42. Il primo sarà consegnato a Marzo.
- **UNITED AIRLINES** è la prima aerolinea a raggiungere quota 50 B 777 in flotta. Il 49° e il 50°, entrambi 777-200, gli sono stati consegnati il mese scorso.
- **AUSTRIAN AIRLINES** è la quarta aerolinea negli ultimi mesi a chiudere i collegamenti con il Sud Africa; le altre sono Air Portugal, Alitalia e Sabena. Il volo da Vienna per Johannesburgh e Città del Capo sarà sospeso alla fine di Marzo. IBERIA, al contrario, ha chiesto l'autorizzazione ad incrementare le frequenze settimanali da Madrid per Johannesburgh da 3 a 4 voli. Se la richiesta sarà accolta, il 4° volo settimanale dovrebbe aver inizio da Luglio, inoltre fino a quella data il volo sarà operato con un B 747 dell' Air Atlanta, mentre in seguito sarà operato con un A 340-300.
- **BRITISH AIRWAYS** dovrebbe inaugurare da giugno il servizio dal London Gatwick a Providenciales (Isole Turks e Caicos). Il

TRANSPONDER WORLD

È un foglio di collegamento interno per gli Associati di "***Clipper***" Associazione Italiana Amici dell'Aviazione.

Via E. Fermi, 5 21010 Ferno (VA) Italia

Segreteria: 0331 - 726380
Informazioni: 0347 - 4308794
0331 - 658639

www.airclipper.com

E-mail: *limc@libero.it*
rpicco@libero.it

Presidente: *Roberto Picco*
V. Presidente: *Aurelio Fiumanò*
Segretario: *Giorgio De Salve Ria*

Direttivo

Lorenzo Lombardi, Marco Pavesi, Gabriele Cavallotti

Avvisi agli Associati

- Tutti gli ultimi giovedì del mese, esclusi luglio, agosto e dicembre, a partire dalle ore 14,30, con ritrovo presso la Farmacia (zona arrivi) è possibile visitare la Sala Radar di Milano Linate.
- Alitalia ha confermato la sua disponibilità per visitare MD/11 o B/747 nelle ore serali del Venerdì (a partire dalle ore 19.00). 1^ visita il 23/3/2001 - 2^ visita 20/4/2001.
- L'assemblea dei soci del 2001 è prevista per il pomeriggio del giorno di Sabato 19 maggio. In mattinata sarà effettuato un Tour interno a Malpensa lungo la Strada Perimetrale; alle 12,30 pranzo presso il Self Service interaziendale e a partire dalle ore 14,30 la relazione annuale ed infine le elezioni del nuovo Consiglio Direttivo.
- Le adesioni relative al 2001 sono quasi terminate. Attendiamo di ricevere dalle Poste gli ultimi contrassegni dei bollettini di versamento, che attestano l'iscrizione. Chi non ha ancora rinnovato ha tempo di farlo entro la fine di febbraio, comunicandone telefonicamente alla segreteria o per e-mail la data del versamento. Costoro si potranno agganciare al gruppo, ricevendo il Transponder di Marzo.
- Abbiamo finalmente in nostra disponibilità una macchina per fotocopiare a colori. Con essa stamperemo il Transponder ed in più possiamo realizzare ingrandimenti da stampe su carta di ottima qualità, tipo poster. Sono disponibili le immagini dell'album dell'associazione per creare, eventualmente, dei quadretti della misura 29x41cm. Per le diapositive occorre portare la relativa stampa (formato 13-18).
- Per tutte le manifestazioni anzidette occorre telefonare in segreteria per ulteriori informazioni.

Giorgio De Salve Ria

NOTIZIE DALLE FLOTTE

Gabriele Cavallotti

(Continua da pagina 3)

volo sarà operato con un B 767-300 ed avrà frequenza trisettimanale.

- **SABENA** incrementerà la frequenza settimanale da Bruxelles a Entebbe da 3 a 4 voli. Il volo è operato da un A 330 e nella tratta di ritorno per Bruxelles effettua scalo a Nairobi.
- **CONTINENTAL AIRLINES** dal 25 Gennaio sul volo da Newark per Dusseldorf ha rimpiazzato il DC 10 con un B 767-200.
- **UZBEKISTAN AIRWAYS** sembra intenzionata a prolungare il collegamento da Fiumicino a Milano Malpensa, la notizia però per il momento deve essere confermata.

AMICI SPOTTERS DI MALPENSA TENETEVI TUTTI PRONTI !!!

BRITISH MIDLAND

ha cominciato ad introdurre la nuova livrea sui suoi aeroplani.

CYBERCLIPPER

Spettabile Redazione di Clipper, vorrei segnalarVi il sito Traffico-Aereo.it, del quale sono il webmaster. È il primo sito privato italiano sul Controllo del Traffico Aereo, quell'oscuro lavoro di chi, come me, guida e separa gli aerei sia in cielo che a terra, negli aeroporti, per avere un flusso di traffico aereo ordinato spedito,ma soprattutto SICURO! purtroppo del nostro delicato e stressante lavoro se ne parla solamente durante i famigerati scioperi estivi. Speriamo che questo sito contribuisca a far conoscere meglio il nostro lavoro, con le sue problematiche e, più in generale, il mondo aeronautico. Allego un nostro logo nel caso fosse utile. L'indirizzo del sito Traffico-Aereo.it è: http://www traffico-aereo.it

Grazie per la cortese attenzione, cordiali saluti da Adriano Gandini.

Ciao e auguri a tutti, sono Maurizio di Milano: l'indirizzo dell'Aeroporto di Zurigo è: www.uniqueairport.com. Interessante per le "Livewebcam" sul "Main apron" e informazioni sugli orari della terrazza a noi tanto cara!

ORIO IN DIRETTA

Omar Rigamonti

MOVIMENTI DA SEGNALARE

- **5 Gen.** AN26 EPA; YAK 40 HEMUS AIR; AN26 AIR SOFIA;
- **6 Gen.** IL76 ATI TRANSPORT; A30-0F FARNAIR AIR TRANSPORT (COLORI ORIGINALI -VOLO UPS);
- **13 Gen.** IL86 ATLANT SOYUZ;
- **15 Gen.** TU134 MOLDAVIAN; A321 SPANAIR;

NEWS

- DHL da Marzo introdurrà sulla linea Bhairein - Bergamo - Bruxelles al posto del B757 un DC10-30 Gemini air cargo.
- Dal 22 Gennaio DHL Aviation inaugura un nuovo volo da Orio verso Londra Luton con B727-200;
- Dal 1 Agosto 2001 DHL Aviation intodurrà sulla linea Pisa - Bergamo - Bruxelles un B757F.

S A C I
lo stile per la moda
grandi firme
divise per hostess e piloti
gruppi e comunità
Oggiona S. Stefano (VA) - Via Firenze, 47
Tel. 0331-216135

E.N.A.V.

SEA

tex idea
CAMPIONARI PER INDUSTRIA TESSILE
Via Mario Pagano, 11
21052 BUSTO ARSIZIO (VARESE) Italia
Tel. 0039 0331 341878 - Fax 0039 0331 354273
E-mail: info@texidea.com